Ведомость чертежей

Лист	Наименование	Примечание
1	Общие данные	
2	Схема расположения стен монолитных и фундаментов Фм1	
3	Сечения 4-4... 6-6	
4	Узлы 1... 6	

Ведомость спецификаций

Лист	Наименование	Примечание
4	Спецификация элементов стен монолитных и фундаментов Фм1	

Ведомость прилагаемых документов

Обозначение	Наименование	Примечание
18-09-184-12-КЖ2.И.А1	Блок анкерных болтов А1	
18-09-184-12-КЖ2.И.А2	Блок анкерных болтов А2	
18-09-184-12-КЖ2.И.Зд1	Закладная деталь Зд1	

Общие указания

1. Чертежи данного комплекта разработаны на основании технологического задания на проектирование.
2. Настоящий проект разработан в соответствии с действующими нормами, правилами, стандартами и обеспечивает безопасную для жизни и здоровья людей эксплуатацию объекта при соблюдении предусмотренных проектом мероприятий.
3. За относительную отметку 0,000 принят уровень чистого пола склад напольного хранения зерна, что соответствует абсолютной отметке 3,05 по ГП.
4. В соответствии с СП 20.13330.2011 "Нагрузки и воздействия":
- расчетный вес снегового покрова - 1,20(120) кПа (кгс/м²);
- нормативная ветровая нагрузка - 0,38(38) кПа (кгс/м²).
5. Уровень ответственности - нормальный.
6. Степень огнестойкости - IV.
7. Проект разработан для производства работ в теплое время года. При выполнении работ в зимнее время руководствоваться требованиями СП 70.13330.2012 "Несущие и ограждающие конструкции".
8. Производство работ по антикоррозийной защите вести в соответствии с требованиями СП 28.13330.2012 "Защита строительных конструкций и сооружений от коррозии".
9. При производстве монолитных конструкций необходимо соблюдать требования СНиП 12-04-2002 "Безопасность труда в строительстве. Часть 2. Строительное производство."
10. Стальные конструкции и закладные детали окрашиваются двумя слоями эмали ПФ-115 (ГОСТ 6465-76*) по грунтовке ГФ-021 (ГОСТ 25129-82*) за два раза.
11. После окончания бетоных работ и шлифовки бетонных поверхностей класс бетоных поверхностей должен соответствовать классу А6, в соответствии с приложением Х СП 70.13330.2012.

Перечень строительно-монтажных работ, освидетельствование которых оформляется актами на скрытые работы:

- разработку котлована;
- разбивку осей;
- армирование, бетонирование монолитных конструкций;

Обозначение	18-09-184-12-КЖ2
Объект	Зерновой терминал «СТЕПЬ» в г. Азов Ростовской области
Разработал	Давыдов 10.19
Гл. спец.	Маркелов 10.19
Зав. отд.	Ачмиз 10.19
Н. контр.	Митягина 10.19
ГИП	Невидомский 10.19
Наименование	Навес напольного хранения зерна. 2 этап строительства
Стадия / Лист / Листов	Р / 1 / 4
Лист	Общие данные
Организация	ООО "Зернопроект" г.Краснодар

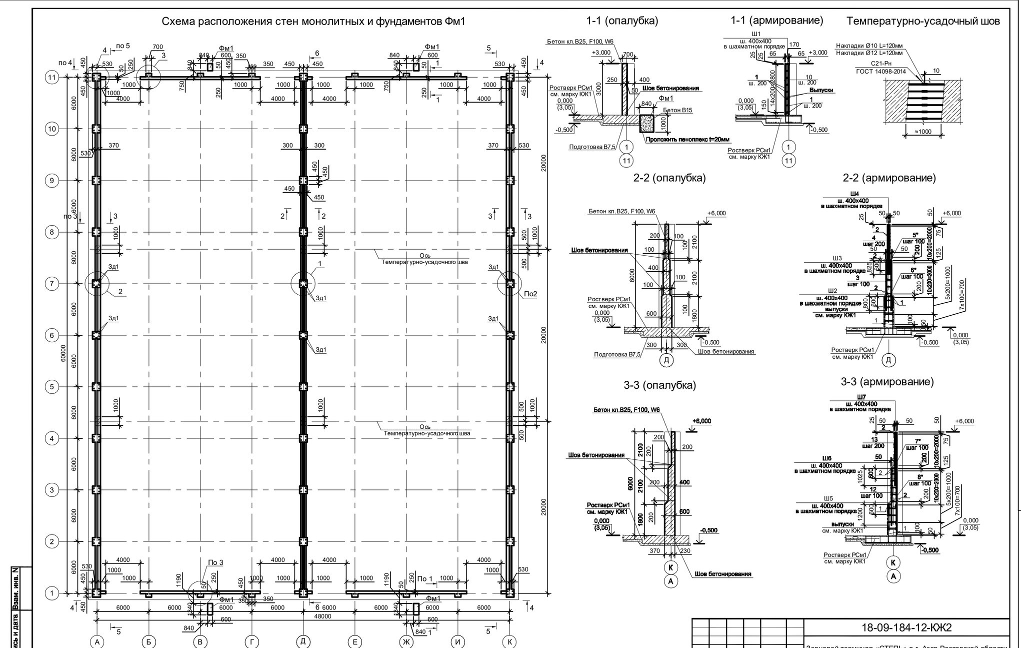

1. Сечения 4-4... 6-6 см. лист 3.
2. Узлы 1... 5 см. лист 4.
3. Примечания по температурно-усадочному шву см. прим. лист 3.
4. Фундамент Фм1 предназначен для опирания лестничных маршей. В местах где фундамент Фм1 примыкает к ростверку проложить пеноплекс t=20мм.
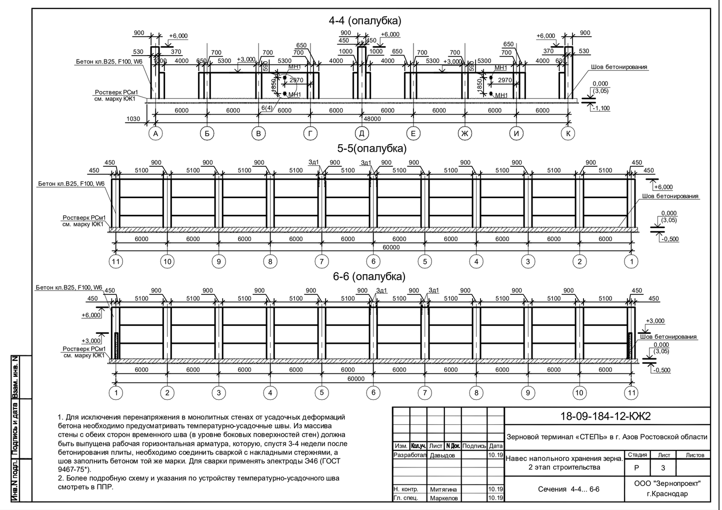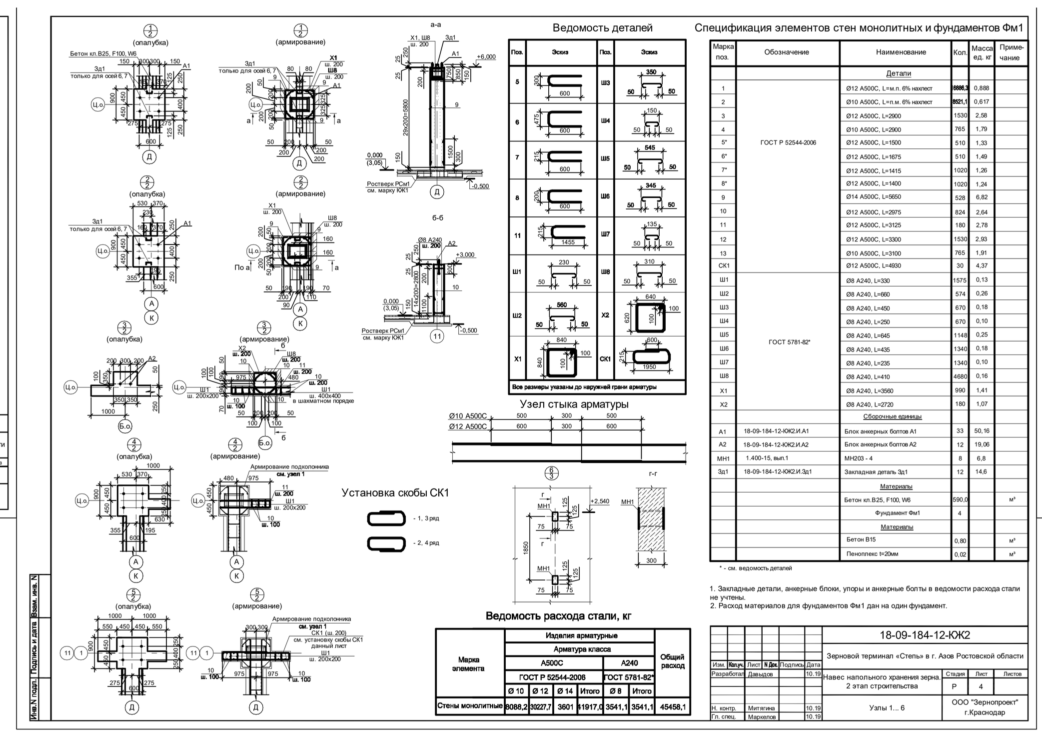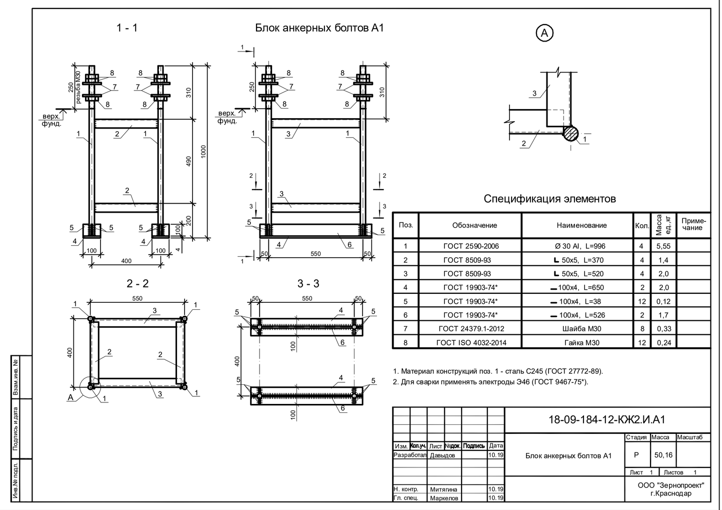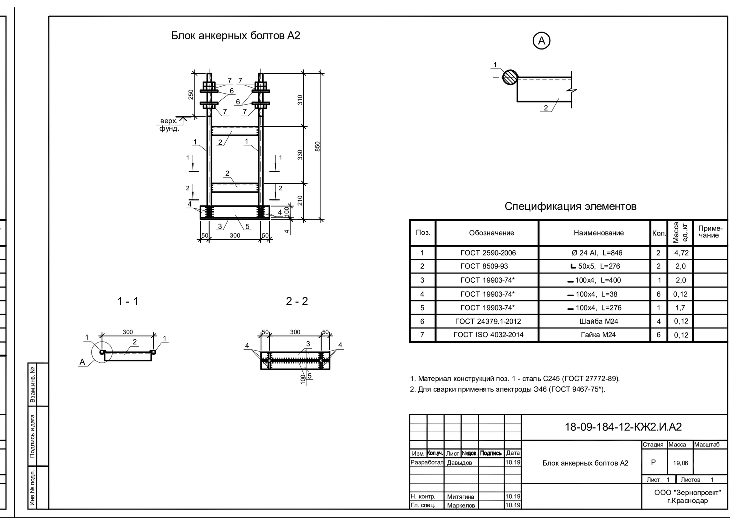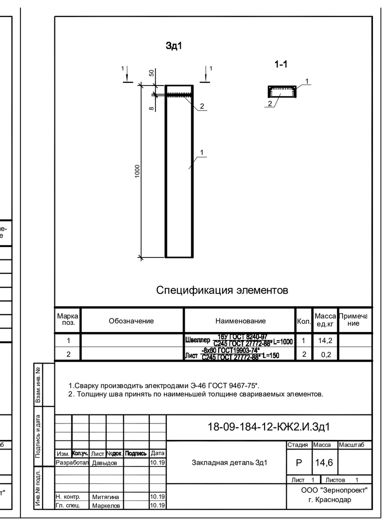
18-09-184-12-КЖ2 — Зерновой терминал «СТЕПЬ» в г. Азов Ростовской области — Навес напольного хранения зерна. 2 этап строительства — Схема расположения стен монолитных и фундаментов Фм1 — Р, лист 2 — ООО "Зернопроект" г.Краснодар